Chemikalien für Hallen-, Frei- und Wellnessbäder.

Bei Lobeck führen wir ein sehr breites Sortiment an Chemikalien, Filtrationsmitteln sowie Produkten, die Sie für die Hygiene und den Unterhalt Ihres Hallen-, Frei- oder Wellnessbads benötigen.

Gerne beraten wir Sie betreffend Gefahrstoffen, Dosieranlagen oder zur persönlichen Schutzausrüstung.

Setzen Sie darum auf unsere über 100-jährige Erfahrung und kontaktieren Sie uns bei Fragen oder für eine Bestellung.

Lobeck Chemie AG
Telefon +41 71 313 50 50
info@lobeck.ch, lobeck.ch

Die Chemie stimmt.

Lobeck

Schwimmbad-Chemikalien Lieferprogramm.

Lobeck_Schwimmbadflyer_09_2022_A4_rz.indd 2-3
22.09.22 11:43

pH Stellmittel.

pH-Minus

Salzsäure 32 %
› Kanister à 25 kg, Kanister à 50 kg, Container

Schwefelsäure 37.5 %, 50 %
› Kanister à 25 kg, Kanister à 60 kg, Container

Natriumbisulfat / Natriumhydrogensulfat
› Sack à 25 kg

pH-Plus

Natronlauge 30 %, 50 %
› Kanister à 25 kg, Kanister à 60 kg, Kanister à 70 kg, Container

Soda / Natriumcarbonat
› Sack à 25 kg

Natriumbicarbonat LQ / Natriumhydrogencarbonat
› Sack à 25 kg

Flockungsmittel, Filtrierhilfsmittel.

Aktivkohle für Bäder	› Sack à 25 kg
Aluminiumsulfat	› Sack à 25 kg
Flockungsmittel für Bäder	› Kanister à 30 kg
Kieselgur-Dicalite 4200, Kieselgur-Dicalite 4500, Kieselgur Celite 535 L	› Sack à 22.7 kg
NEU **Perlite Dicalite 4258 P (EU-Qualität)**	› Sack à 20 kg

Wasseraufbereitung / Diverses.

Javelwasser 13 / 14 %
› Kanister à 25 kg, Kanister à 60 kg, Container

Calciumhypochlorit mind. 70 %
› Kunststofftrommel à 45 kg für Dosieranlagen

Wasserstoffperoxid 35 Gew. %
› Kanister à 30 kg, Kanister à 65 kg, Container

Antichlor / Natriumthiosulfat
› Sack à 25 kg

Wasserenthärtungssalz Tabletten 4470
› Sack à 25 kg

Wasserenthärtungssalz 4440
› Sack à 25 kg

Winterschutz Aquaclear
› Kanister à 25 kg

Weitere Produkte auf Anfrage

Der praktische Rikutec Container.

Container Rikutec «Poly-IBC GR 1000»
mit integrierter Auffangwanne

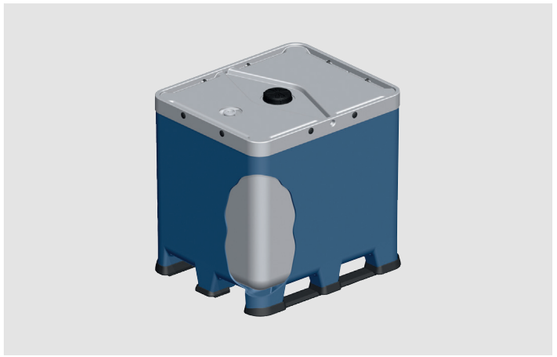

Für weitere Informationen
stehen wir Ihnen gerne zur Verfügung.

Lobeck_Schwimmbadflyer_09_2022_A4_rz.indd 4-5 22.09.22 11:43